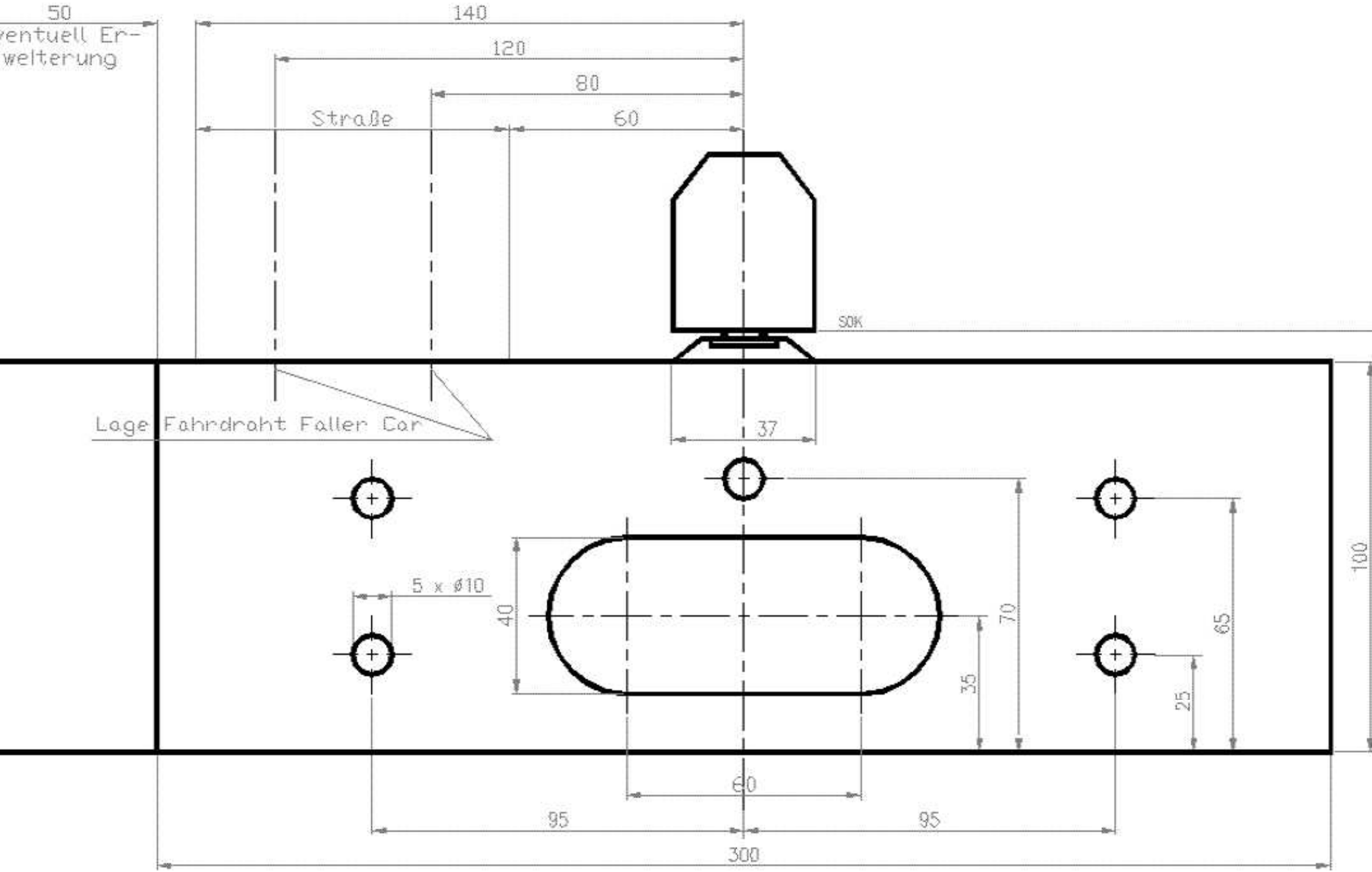

Gerader Übergang mit Straße (Faller Car System)
mit Modul 760 (H. Gerstner) kombinierbar

Schmalspur Modulbaugruppe